國中女生單打

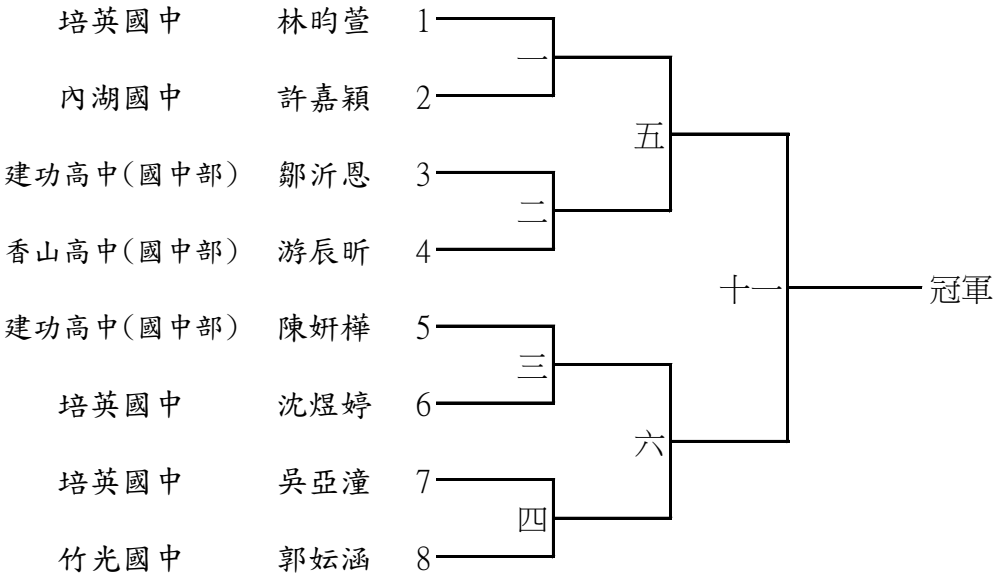
培英國中 林昀萱 1
內湖國中 許嘉穎 2
建功高中(國中部) 鄒沂恩 3
香山高中(國中部) 游辰昕 4
建功高中(國中部) 陳妍樺 5
培英國中 沈煜婷 6
培英國中 吳亞潼 7
竹光國中 郭妘涵 8
一
二
三
四
五
六
十一
冠軍

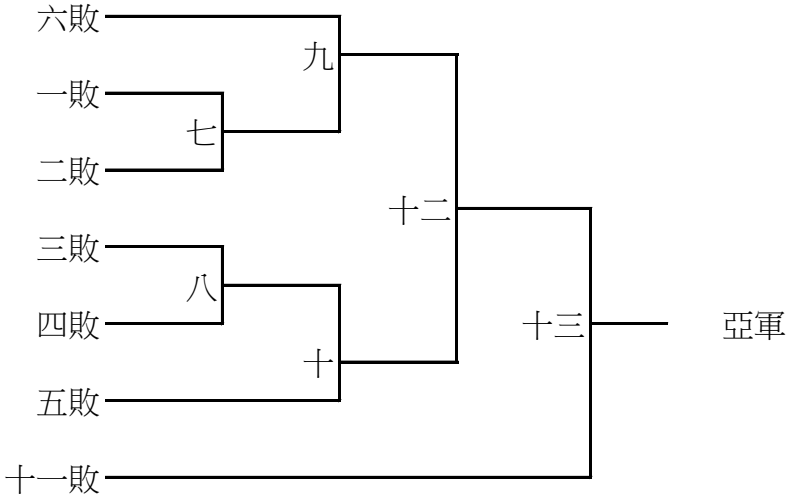
六敗
一敗
二敗
三敗
四敗
五敗
十一敗
七
八
九
十
十二
十三
亞軍